Akad Domateam
9 rue Parmentier 93220 Gagny
Tél: 01.41.53.82.65
contact@akad-domateam.com
www.akad-domateam.com

BASIC

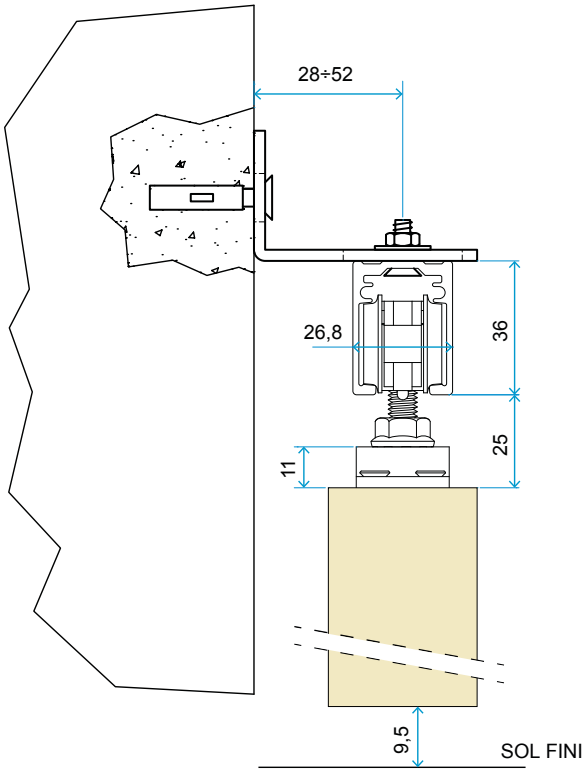

Basic est un kit économique pour la pose en applique d'une porte coulissante. Il ne contient ni cache-rail, ni montant de butée et permet donc d'ajouter votre propre finition. Les pattes et étriers conviennent à la fixation au mur d'une porte d'épaisseur 34 ou 40 mm.

Accessoire compatible : amortisseur BIAS
Poids de porte max : 80 kg

Contenu du kit

- 1 rail de coulissement
- 4 pattes de fixation du rail
- 2 chariots de coulissement
- 2 étriers à fixer au panneau de porte
- 2 butées de fin de course
- 1 guide au sol
- des vis et suspentes

RAIL BASIC

ARTICLE	PRIX
RAIL BASIC POUR PORTE DE LARGEUR 630 À 930 MM	**95,00** €
RAIL BASIC POUR PORTE DE LARGEUR 1030 À 1230 MM	**135,00** €